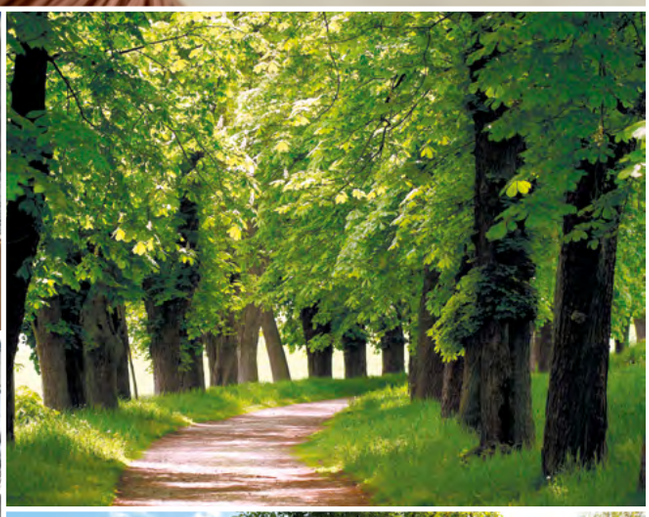

Sustainable steel wire

ASW
DER GUTE DRAHT.

Willkommen bei der AGRO Steel Wire, …

… Ihrem kompetenten Partner, wenn es um nachhaltig guten Draht geht

Der Name AGRO steht weltweit für Federkerne höchster Qualität und Güte. Seite an Seite mit diesem Traditionsunternehmen hat sich seit seiner Gründung im Jahre 2004 unser Drahtwerk entwickelt, das sich als Spezialist für höchste Ansprüche empfiehlt – mit jahrzehntelanger Erfahrung im Bereich Bedding & Seating, aber auch besten Referenzen in vielen weiteren Anwendungsbereichen.

AGRO Steel Wire – der Name steht für …

… langjährige Kompetenz und Erfahrung,
sowohl in der Drahtherstellung als auch im weltweiten Export,

… Flexibilität und Service auf höchstem Niveau,
realisiert durch unsere geschulten Mitarbeiter,

… umweltschonende Produktion,
in der Nachhaltigkeit mehr als nur ein Lippenbekenntnis ist,

… ein umfassendes Sortiment qualitativ hochwertiger Eisen- und Stahldrähte,
das bestimmt auch für Ihre Anwendung das passende Produkt bereithält,

… einen Partner,
auf den Sie sich rundum verlassen können.

Qualität & Umwelt

Rundum überzeugend

Qualität und Nachhaltigkeit sind Leitwerte der gesamten AGRO-Unternehmensgruppe. Denn wir sind davon überzeugt, dass sie fundamental sind für den gemeinsamen Erfolg – jetzt und in Zukunft. Ein moderner Maschinenpark, chargenreine Produktion, permanente Kontrolle sowie lückenlose Transparenz, welche die Rückverfolgbarkeit bis zum Rohmaterial gewährleistet – all das macht für uns Qualität aus. Unser Qualitätsmanagement macht uns damit zum zuverlässigen Partner für Sie – und mit unseren Investitionen in eine umweltfreundliche Produktion leisten wir unseren Beitrag, um wertvolle Ressourcen auch für künftige Generationen zu erhalten.

Unsere zertifizierte Qualität im Überblick …

- DIN EN ISO 9001 Qualitätsmanagement
- DIN EN ISO 50001 Energiemanagement
- Produktionsverfahren in Anlehnung an die DIN EN 10270-1
- Einsatz von Walzdraht ausschließlich gemäß DIN EN ISO 16120-2 – produziert in von uns validierten Walzwerken
- Prüfung der Endprodukte gemäß Anforderungen der DIN EN 10218-1 bzw. DIN EN 10218-2

… und unsere umweltschonende Produktion im Detail

- Mechanische Entzunderung zur Vorbereitung des Drahtes auf den Ziehprozess
- Verwendung umweltfreundlicher Ziehmittel sowie Ziehmittelträger
- Boraxfreie Produktion
- Vorzugsweise Einsatz umweltfreundlicher Produkte im Roh, Hilfs- und Betriebsstoffbereich
- Wärmerückgewinnung und ressourcenschonende Kühlwasserwirtschaft
- Eigener Bahnanschluss zur Reduzierung des Straßengüterverkehrs

Unsere Produkte

Hochwertige Vielfalt in den Bereichen High Carbon sowie Low & Medium Carbon

Unser Produktportfolio umfasst heute kaltgezogene, runde Eisen- und Stahldrähte im Durchmesserbereich von 0,8 mm bis 5,0 mm und mit einer Zugfestigkeit bis 2300 MPa.

Ein Schwerpunkt liegt dabei auf Drähten für folgende Anwendungsbereiche:

- Federkerne und Wellenfedern für die Matratzen- und Polstermöbelindustrie (Bedding & Seating)
- Technische Anwendungen
- Biegeartikel und Siebtechnik
- Seile

Unsere hochwertigen Drähte erhalten Sie mit verschiedenen Oberflächenausführungen, in diversen Aufmachungen und unterschiedlichen Festigkeitsklassen. Verschaffen Sie sich hier einen ersten Überblick – nähere Informationen zu den speziellen Abmessungen finden Sie auf den beiliegenden Produktblättern.

Oberflächen:

- Blank
- Phosphatiert
- Verkupfert

Aufmachungen:

- Kronenstock
- Papphülse
- Blechspule Typ B760
- Z-2 Coil
- Z-3 Coil
- Ringe
- Holzspule RP 700

Festigkeitsklassen:

- SL
- SM / DM
- SH / DH

Sie haben spezielle Wünsche? Dann sprechen Sie uns an. Spezifische Anforderungen erfüllen wir auf Anfrage gerne.

Kontakt

Ihr Weg zu uns

Sie möchten mehr über uns und unsere Produkte erfahren und uns als zuverlässigen Partner an Ihrer Seite wissen? Wir geben Ihnen gerne nähere Informationen, abgestimmt auf Ihren spezifischen Einsatzzweck.

ASW
DER GUTE DRAHT.

AGRO Steel Wire GmbH
Senfdamm 21
49152 Bad Essen
Fon +49 5472 9599-0
Fax +49 5472 9599-10
infoasw@agro-steel-wire.de
www.agro-steel-wire.de

© AGRO Steel Wire GmbH / Irrtum und Änderungen vorbehalten.

High Carbon

Bedding & Seating

Produktspezifikationen / Product specifications

Taschenfederdraht / Pocket spring wire

Produkt Product	Toleranz Tolerance	Festigkeit Tensile strength
0.80 - 1.15 mm	+ 0.00 mm / - 0.03 mm	2000 - 2200 MPa
1.29 - 1.69 mm	+ 0.00 mm / - 0.03 mm	1900 - 2100 MPa
1.70 - 2.20 mm	+ 0.00 mm / - 0.03 mm	1850 - 2050 MPa

Bonnelldraht / Bonnell wire

Produkt Product	Toleranz Tolerance	Festigkeit Tensile strength
1.29 - 2.10 mm	+ 0.00 mm / - 0.03 mm	1650 - 1850 MPa
2.19 - 2.29 mm	+ 0.00 mm / - 0.03 mm	1650 - 1850 MPa
2.38 - 2.49 mm	+ 0.00 mm / - 0.03 mm	1550 - 1700 MPa

Spiraldraht / Helical wire

Produkt Product	Toleranz Tolerance	Festigkeit Tensile strength
1.20 - 1.25 mm	+ 0.00 mm / - 0.03 mm	1650 - 1920 MPa
1.27 - 1.37 mm	+ 0.00 mm / - 0.03 mm	1600 - 1800 MPa
1.39 - 1.42 mm	+ 0.00 mm / - 0.03 mm	1620 - 1820 MPa

Wellenfederdraht / Zig-zag spring wire

Produkt Product	Toleranz Tolerance	Festigkeit Tensile strength
2.80 - 3.80 mm	+ 0.00 mm / - 0.03 mm	1550 - 1700 MPa
3.00 - 4.00 mm	+ 0.00 mm / - 0.03 mm	1600 - 1800 MPa
3.90 - 4.00 mm	+ 0.00 mm / - 0.03 mm	1550 - 1700 MPa

Weitere Güten und Abmessungen erfüllen wir gerne auf Anfrage.
Customised products are available on request.

ASW
DER GUTE DRAHT.

AGRO Steel Wire GmbH
Senfdamm 21
49152 Bad Essen
Fon +49 5472 9599-0
Fax +49 5472 9599-10
infoasw@agro-steel-wire.de
www.agro-steel-wire.de

Bitte wenden
Please turn over

High Carbon

Bedding & Seating

Aufmachungen / Packaging specifications

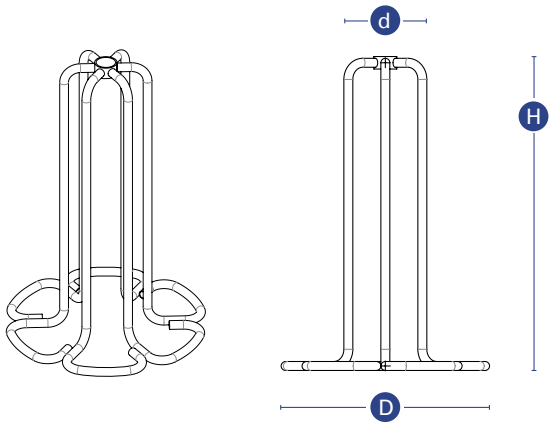

Auf Anfrage können wir Ihnen auch Einweg-Kronenststöcke anbieten.
Auch verkupferter Draht ist bei uns auf Kronenstöcken erhältlich.

Disposable formers are available on request.
Copper-plated wire is also available on formers.

Kronenstock / Former

D	d	H	kg
800 mm	450 mm	1200 mm	500 - 750
940 mm	450 mm	1300 mm	500 - 1100
940 mm	500 mm	1300 mm	500 - 1100
940 - 990 mm	450 - 550 mm	1500 mm	1000 - 1500

Papphülse / Cardboard tube

D	d	H	kg
800 - 940 mm	450 mm	800 mm	500 - 800
800 - 940 mm	500 mm	900 mm	500 - 800

ASW
DER GUTE DRAHT.

AGRO Steel Wire GmbH
Senfdamm 21
49152 Bad Essen
Fon +49 5472 9599-0
Fax +49 5472 9599-10
infoasw@agro-steel-wire.de
www.agro-steel-wire.de

High Carbon

Technische Anwendungen / Technical applications

Produktspezifikationen / Product specifications

Technischer Federdraht / Technical spring wire

Produkt Product	Toleranz Tolerance	Festigkeit Tensile strength
0.80 - 1.00 mm	gemäß DIN EN 10270-1 according to DIN EN 10270-1	SL / SM / DM*
1.15 - 1.20 mm	gemäß DIN EN 10270-1 according to DIN EN 10270-1	SL / SM / DM / SH / DH*
1.25 - 4.00 mm	gemäß DIN EN 10270-1 according to DIN EN 10270-1	SL / SM / DM / SH / DH*

*gemäß DIN EN 10270-1 / according to DIN EN 10270-1

Weitere Güten und Abmessungen erfüllen wir gerne auf Anfrage.
Customised products are available on request.

Aufmachungen / Packaging specifications

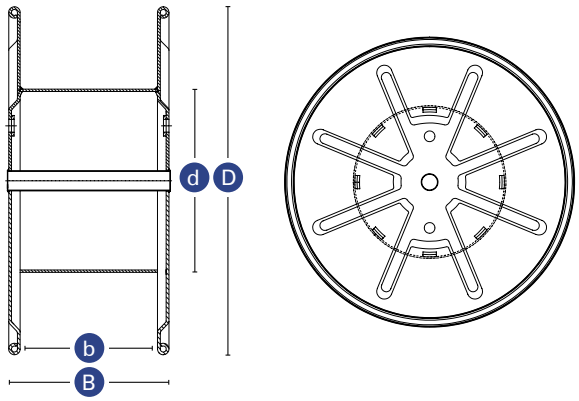

Blechspule / Steel reel

D	d	b	B	kg
760 mm	430 mm	240 mm	280 mm	350
760 mm	430 mm	365 mm	400 mm	450

ASW
DER GUTE DRAHT.

AGRO Steel Wire GmbH
Senfdamm 21
49152 Bad Essen
Fon +49 5472 9599-0
Fax +49 5472 9599-10
infoasw@agro-steel-wire.de
www.agro-steel-wire.de

Bitte wenden
Please turn over

High Carbon

Technische Anwendungen / Technical applications

Aufmachungen / Packaging specifications

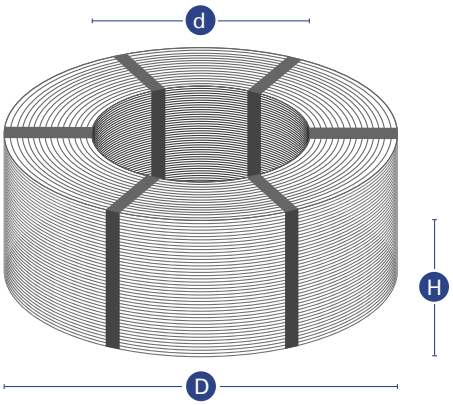

Z-2 Coil / Z-2 coil

D	d	H	kg
700 - 800 mm	400 mm	350 mm	400 - 450

Z-3 Coil / Z-3 coil

D	d	H	kg
950 mm	540 mm / 610 mm	465 mm / 310 mm	750 - 1200

Holzspule RP 700 / Wooden reel RP 700

D	d	H	kg
750 mm	85 mm	560 mm	650 - 750

Ringe / Catchweight coils

D	d	kg
max. 950 mm	ca. 500 mm	50 - 550*

*durchmesserabhängig / depending on diameter

ASW
DER GUTE DRAHT.

AGRO Steel Wire GmbH
Senfdamm 21
49152 Bad Essen
Fon +49 5472 9599-0
Fax +49 5472 9599-10
infoasw@agro-steel-wire.de
www.agro-steel-wire.de

Sieb-/ Gewebedraht, Eisendraht / Wire for screens and woven mesh, low carbon wire

Produktspezifikationen / Product specifications

Sieb-/ Gewebedraht / Wire for screens and woven mesh

Produkt Product	Toleranz Tolerance	Festigkeit Tensile strength
3.15 mm	gemäß DIN EN 10218-2 according to DIN EN 10218-2	1400 - 1500 MPa
3.50 mm	gemäß DIN EN 10218-2 according to DIN EN 10218-2	1400 - 1500 MPa
4.00 mm	gemäß DIN EN 10218-2 according to DIN EN 10218-2	1400 - 1650 MPa

Eisendraht / Low carbon wire

Produkt Product	Toleranz Tolerance	Festigkeit Tensile strength
1.00 - 5.00 mm	gemäß DIN EN 10218-2 according to DIN EN 10218-2	600 - 1050 MPa

Weitere Güten und Abmessungen erfüllen wir gerne auf Anfrage.
Customised products are available on request.

Aufmachungen / Packaging specifications

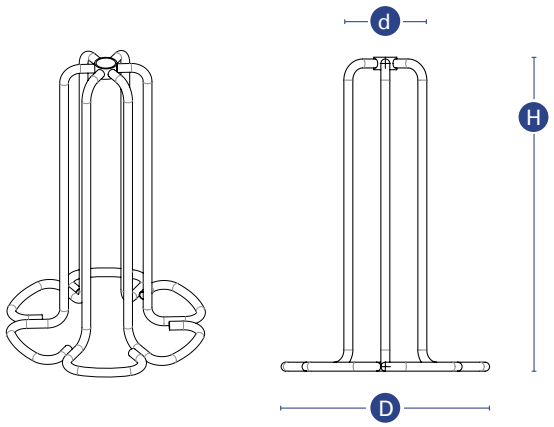

Auf Anfrage können wir Ihnen auch Einweg-Kronenststöcke anbieten.
Auch verkupferter Draht ist bei uns auf Kronenstöcken erhältlich.

Disposable formers are available on request.
Copper-plated wire is also available on formers.

Kronenstock / Former

D	d	H	kg
800 mm	450 mm	1200 mm	500 - 750
940 mm	450 mm	1300 mm	500 - 1100
940 mm	500 mm	1300 mm	500 - 1100
940 - 990 mm	450 - 550 mm	1500 mm	1000 - 1500

ASW
DER GUTE DRAHT.

AGRO Steel Wire GmbH
Senfdamm 21
49152 Bad Essen
Fon +49 5472 9599-0
Fax +49 5472 9599-10
infoasw@agro-steel-wire.de
www.agro-steel-wire.de

Bitte wenden
Please turn over

Sieb-/ Gewebedraht, Eisendraht / Wire for screens and woven mesh, low carbon wire

Aufmachungen / Packaging specifications

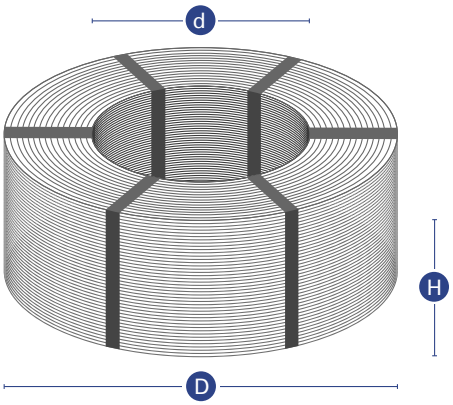

Z-2 Coil / Z-2 coil

D	d	H	kg
700 - 800 mm	400 mm	350 mm	400 - 500

Z-3 Coil / Z-3 coil

D	d	H	kg
950 mm	540 mm / 610 mm	465 mm / 310 mm	750 - 1200

Papphülse / Cardboard tube

D	d	H	kg
800 - 940 mm	450 mm	800 mm	500 - 800
800 - 940 mm	500 mm	900 mm	500 - 800

ASW
DER GUTE DRAHT.

AGRO Steel Wire GmbH
Senfdamm 21
49152 Bad Essen
Fon +49 5472 9599-0
Fax +49 5472 9599-10
infoasw@agro-steel-wire.de
www.agro-steel-wire.de